H 32 SR/DR

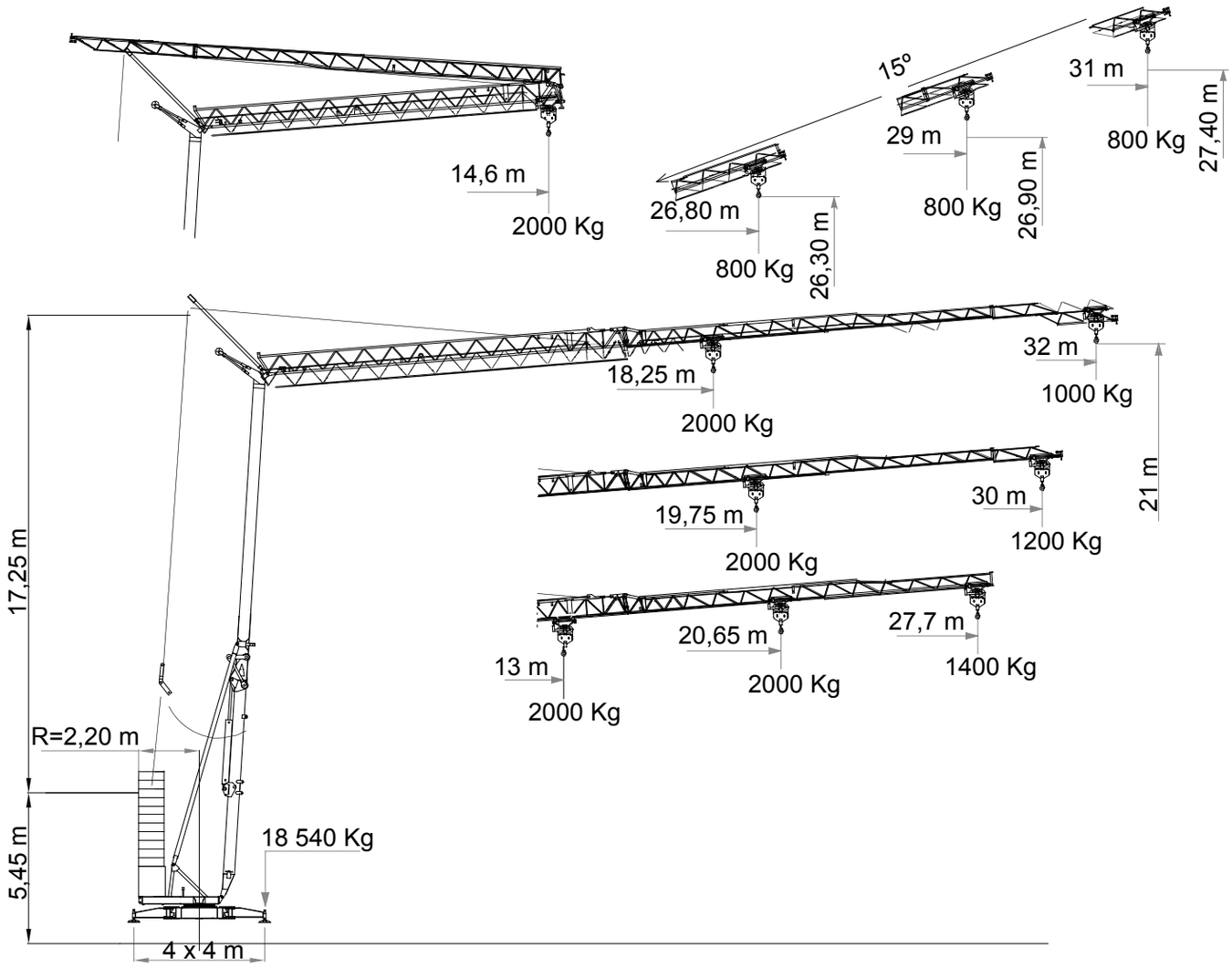

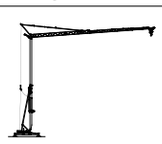

10 700 Kg SR / 2T
11 900 Kg DR / 4T

11 x 1480 Kg
+
2 x 2650 Kg

21 580 Kg

DIN 15018

H 32 SR/DR

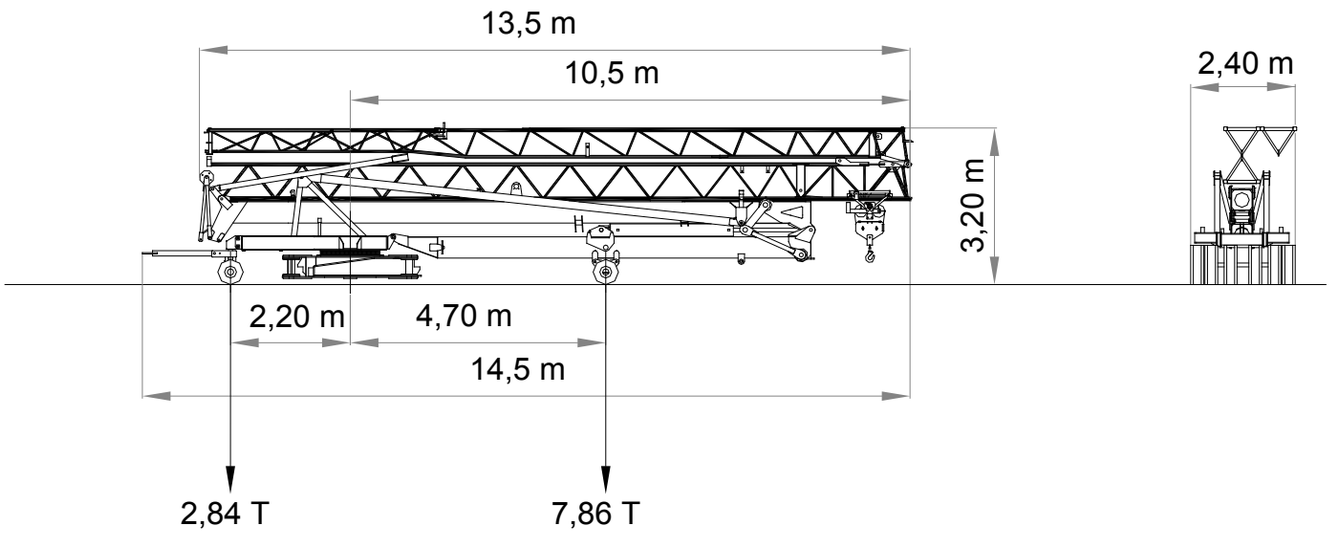

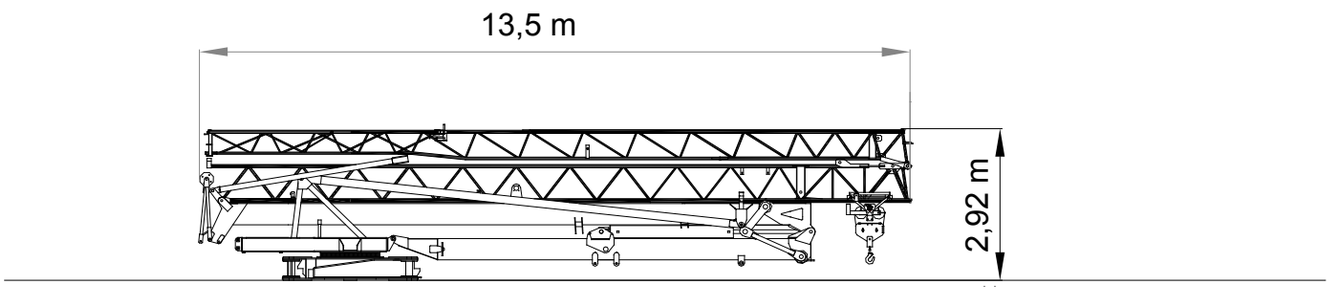

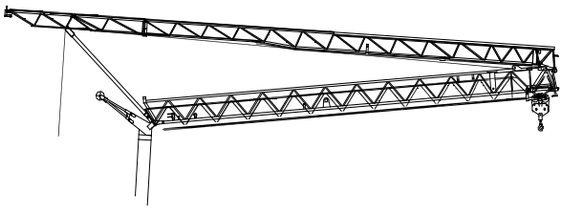

11 x B = 16280 Kg
+
2 x A = 5300 Kg
21580 Kg

14,6	m
2000	Kg

11 x B = 16280 Kg
+
2 x A = 5300 Kg
21580 Kg

13,7	14,1	14,6	m
4000	3866	3700	Kg

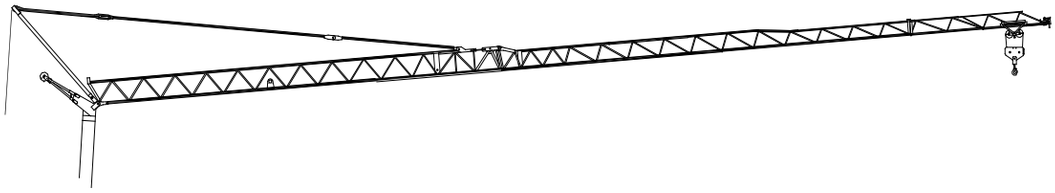

11 x B = 16280 Kg
+
2 x A = 5300 Kg
21580 Kg

18,25	20	22	24	26	28	30	32	m
2000	1788	1590	1428	1293	1180	1083	1000	Kg

10,5	12	14	16	18	18,25	20	22	24	26	28	30	32
4000	3357	2743	2309	1987	1950	1738	1540	1378	1243	1130	1033	950

Curvas de cargas
Load diagrams
Lastkurven
Courbes de charges
Curve di carico

19,75	20	22	24	26	28	30	m
2000	1970	1753	1576	1430	1305	1200	Kg

11,3	12	14	16	18	19,75	20	22	24	26	28	30	m
4000	3691	3019	2545	2192	1950	1920	1703	1526	1380	1255	1150	Kg

20,65	22,7	24,7	26,7	27,7	m
2000	1783	1609	1464	1400	Kg

11,75	12,7	14,7	16,7	18,7	20,65	22,7	24,7	26,7	27,7	m
4000	3615	2994	2546	2208	1950	1733	1559	1414	1350	Kg

H 32 SR/DR

Flecha izada
Luffing jib
Ausleger in steilstellung
Flèche relevée
Braccio impennato

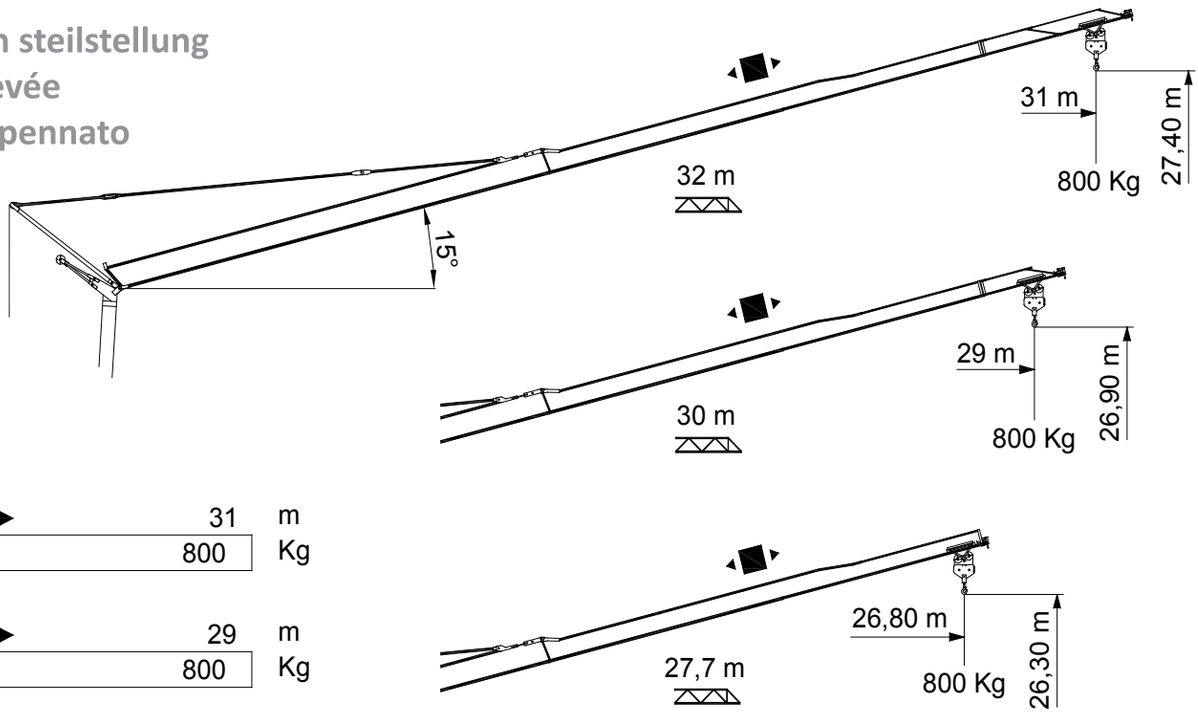

32 m	0 ►	31	m
		800	Kg
30 m	0 ►	29	m
		800	Kg
27,7 m	0 ►	26,80	m
		800	Kg

10 Hp (7.5Kw) 3V H.B.G. 21m Ø10mm							
	m/min	5	20'5	41	2,5	10,25	20,5
	Kg	2000	2000	1000	4000	4000	2000
	Kw	1,8	7,5	7,5	1,8	7,5	7,5
	m/min	19	38		19	38	
	Kg	2000	2000		4000	2000	
	Kw	1,1	2,2		1,1	2,2	
	r.p.m	0,25	0,5	0,8	0,25	0,5	0,8
	N.m	30			30		
	Kw	4			4		

Elevación / Hoisting / Heben / Levage / Sollevamento
Distribución / Trolleying / Katzfahren / Distribution / Ditribuzione
Orientación / Slewing / Schwenken / Orientation / Rotazione
Montaje / Erection / Montage / Montage / Montaggio

Mecanismos
Mechanisms
Antriebe
Mécanismes
Meccanismi

CEI 38 IEC 38	400 V 50 Hz	380 V 60 Hz	40 kVA	4x10mm²

H 32 SR/DR

10Hp (7.5Kw) H.B.G. 21m Ø10mm							
INVERTER	m/min	5	20'5	40	2,5	10,25	20
	Kg	2000	2000	1000	4000	4000	2000
	Kw	7,5			7,5		
INVERTER	m/min	19	45		19	45	
	Kg	2000	2000		4000	2000	
	Kw	2,2			2,2		
INVERTER	r.p.m	0,25	0,5	0,8	0,25	0,5	0,8
	N.m	30			30		
	Kw	4			4		

Elevación / Hoisting / Heben / Levage / Sollevamento
Distribución / Trolleying / Katzfahren / Distribution / Ditribuzione
Orientación / Slewing / Schwenken / Orientation / Rotazione
Montaje / Erection / Montage / Montage / Montaggio

Mecanismos
Mechanisms
Antriebe
Mécanismes
Meccanismi

CEI 38 IEC 38	400 V 50 Hz	380 V 60 Hz	40 kVA	4x10mm²

Montaje
Erection
Montage
Montage
Montaggio

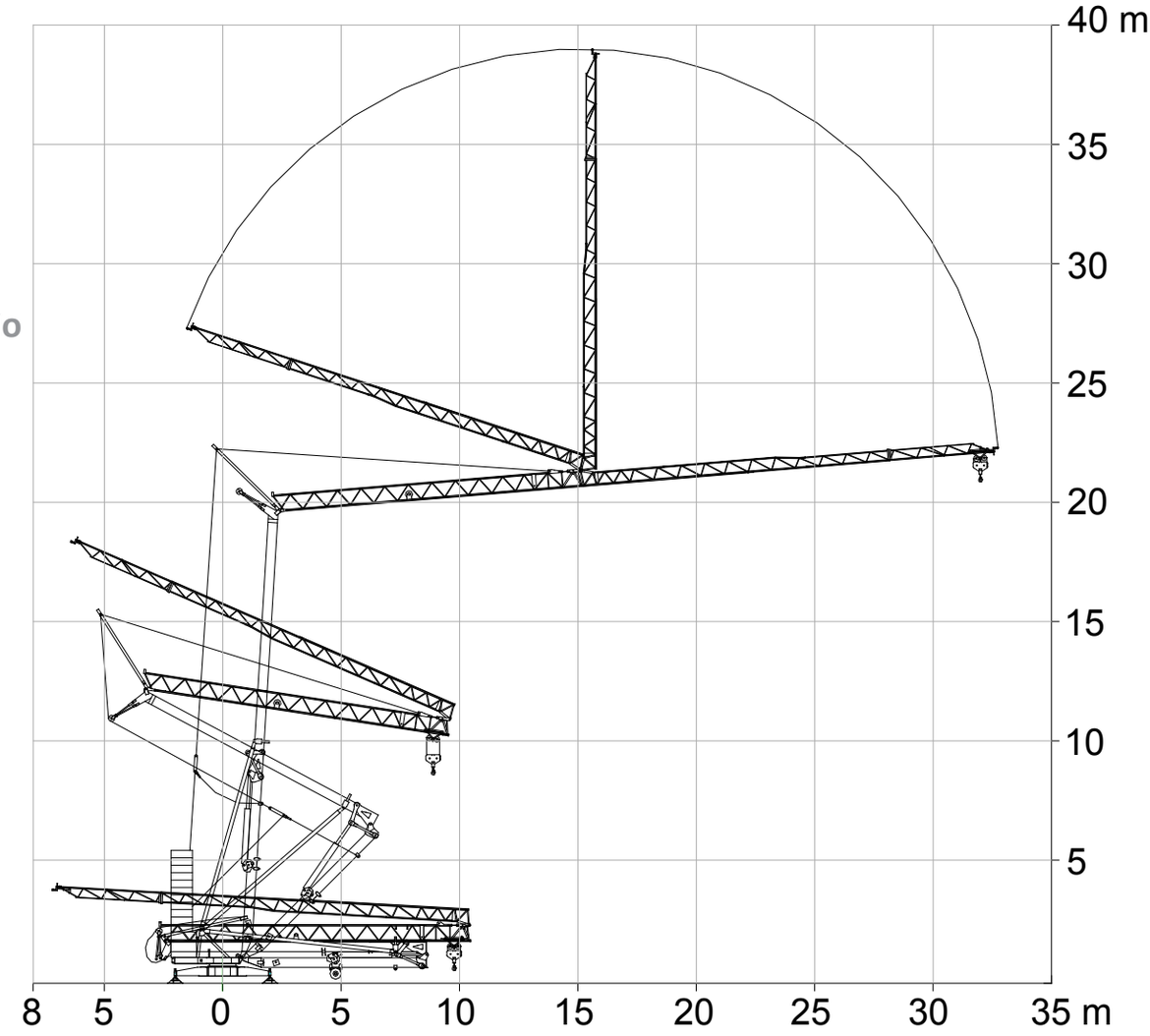

H 32 SR/DR

		L (m)	W (m)	H (m)	Kg
Eje de transporte delantero Road transport axle front / Transportachse vorne Essieux de transport avant / Asse di trasporto anteriore	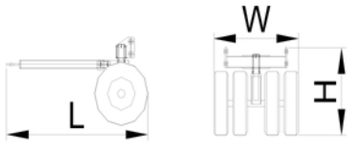	2,05	1,24	1,07	440
Eje de transporte trasero / Road transport axlebehind / Transportachse hinten / Essieux de transport arrière / Asse di transporto posteriore	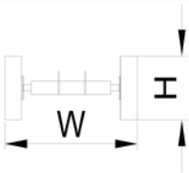	0,89	2,40	0,89	346
Eje de transporte trasero con freno Transportachse hinten mit brense Essieux de transport arrière avec frein Asse di transporto posteriore con freno	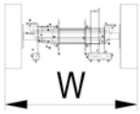	1,25	2,40	1,35	960

DECLINAMOS TODA RESPONSABILIDAD DERIVADA DE LA INFORMACION PROPORCIONADA.
This information is supplied without liability.
Sämtliche Angaben erfolgen ohne Gewähr.
Ces renseignements sont sans garantie.
Le indicazioni contenute si intendono salvo errori ed omissioni.

ESPECIFICACIONES SUJETAS A MODIFICACIONES SIN PREVIO AVISO.
Specifications subject to modification without notice.
Obiges kann ohne berstaendigung geaendert werden.
Specifications susceptibles de modification sans avis préalable.
Specifiche suscettibili di variazioni senza preavviso

MANUFACTURER:

GRUAS SÁEZ, S.L.
Ctra. de Beniaján, Km. 5
30570 Beniaján (Murcia) Spain
Tel. (+34) 968 10 28 84

info@gruassaez.com
www.gruassaez.com